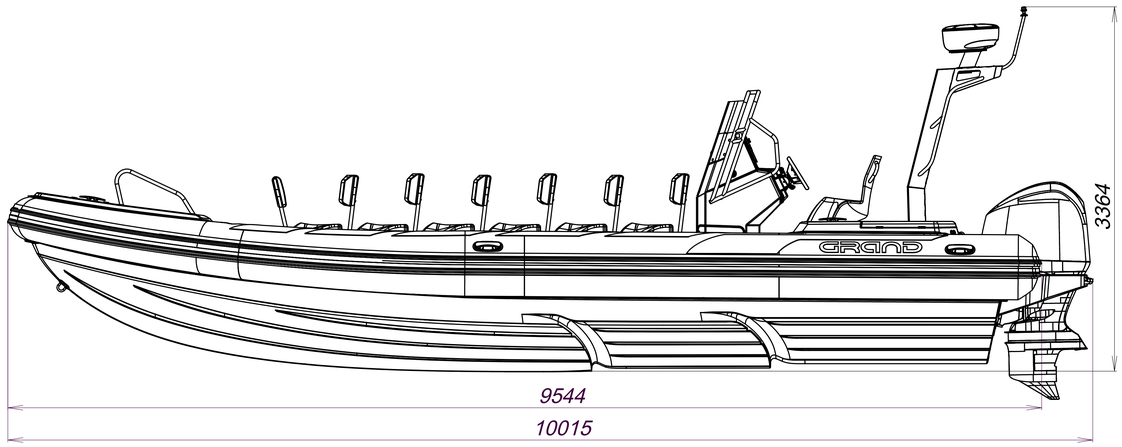
3364
9544
10015

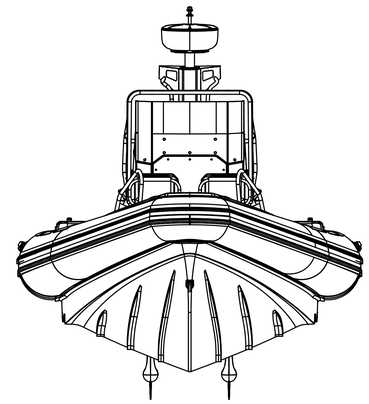

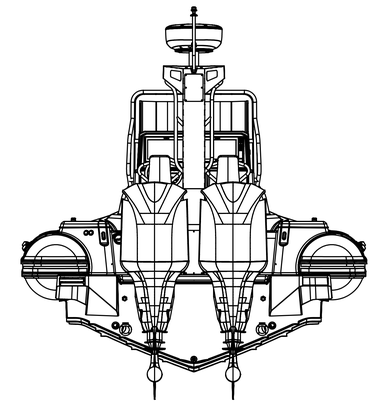

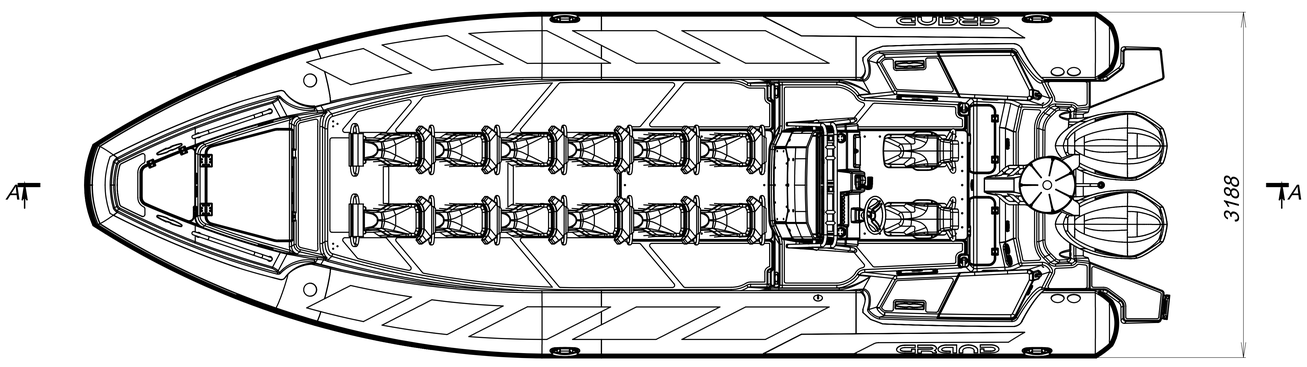
A
A
3188